Схема трубопроводов теплосети отопления и вентиляции существующей котельной МДОУ СОШ №9, ст. Новощербиновская.

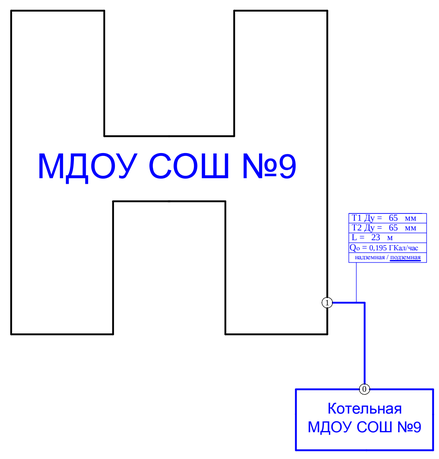

Взам. инв. № | Подп. и дата | Инв. № подл.

Изм.	Кол.уч.	Лист	№ док.	Подпись	Дата			
					2013	Муниципальный контракт № 0118300020711000003 от 22 ноября 2011 года		
						Программа комплексного развития инфраструктуры ст. Новощербиновская, Щербиновского района Краснодарского края.		
ГИП		Осадчая Н.И.			03.13г.	Наружные тепловые сети	Стадия	Лист	Листов
Нач. отд.		Зиненко В.Ю.			03.13г.			1	
Вед.спец.		Скрипник В.В.			03.13г.				
Исполнит		Лиманский А.И.			03.13г.	Схема трубопроводов теплосети отопления и вентиляции существующей котельной МДОУ СОШ №9 ст. Новощербиновская.	ООО "Проектный институт территориального планирования" г.Краснодар		
Н. контр.					03.13г.				

Формат А4

Схема трубопроводов теплосети отопления и вентиляции проектируемой котельной № 1 ст. Новощербиновская. Расчетный срок строитнльства 2030 год.

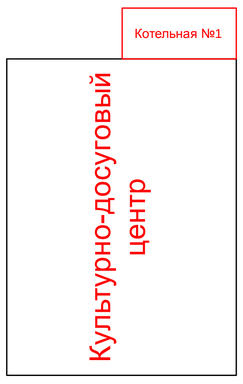

Взам. инв. № | Подп. и дата | Инв. № подл.

Изм.	Кол.уч.	Лист	№ док.	Подпись	Дата			
					2013	Муниципальный контракт № 0118300020711000003 от 22 ноября 2011 года		
						Программа комплексного развития инфраструктуры ст. Новощербиновская, Щербиновского района Краснодарского края.		
ГИП		Осадчая Н.И.			03.13г.	Наружные тепловые сети	Стадия	Лист	Листов
Нач. отд.		Зиненко В.Ю.			03.13г.			8	
Вед.спец.		Скрипник В.В.			03.13г.				
Исполнит		Лиманский А.И.			03.13г.	Схема трубопроводов теплосети отопления и вентиляции проектируемой котельной № 1 ст. Новощербиновская. Расчетный срок строительства 2030 год.	ООО "Проектный институт территориального планирования" г.Краснодар		
Н. контр.					03.13г.				

Формат А4

Схема трубопроводов теплосети отопления и вентиляции существующей котельной ООО "Светлячок".

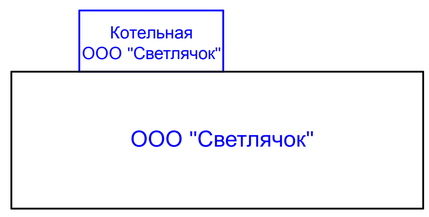

Взам. инв. № | Подп. и дата | Инв. № подл.

Изм.	Кол.уч.	Лист	№ док.	Подпись	Дата			
					2013	Муниципальный контракт № 0118300020711000003 от 22 ноября 2011 года		
						Программа комплексного развития инфраструктуры ст. Новощербиновская, Щербиновского района Краснодарского края.		
ГИП		Осадчая Н.И.			03.13г.	Наружные тепловые сети	Стадия	Лист	Листов
Нач. отд.		Зиненко В.Ю.			03.13г.			4	
Вед.спец.		Скрипник В.В.			03.13г.				
Исполнит		Лиманский А.И.			03.13г.	Схема трубопроводов теплосети отопления и вентиляции существующей котельной ООО "Светлячок" ст. Новощербиновская, Ленина,2.	ООО "Проектный институт территориального планирования" г.Краснодар		
Н. контр.					03.13г.				

Формат А4

Схема трубопроводов теплосети отопления и вентиляции существующей котельной МДОУ СОШ №10, ст. Новощербиновская.

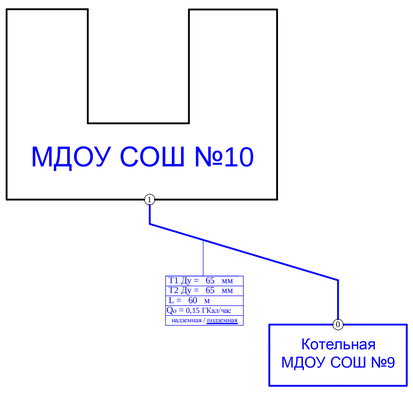

Взам. инв. № | Подп. и дата | Инв. № подл.

Изм.	Кол.уч.	Лист	№ док.	Подпись	Дата			
					2013	Муниципальный контракт № 0118300020711000003 от 22 ноября 2011 года		
						Программа комплексного развития инфраструктуры ст. Новощербиновская, Щербиновского района Краснодарского края.		
ГИП		Осадчая Н.И.			03.13г.	Наружные тепловые сети	Стадия	Лист	Листов
Нач. отд.		Зиненко В.Ю.			03.13г.			2	
Вед.спец.		Скрипник В.В.			03.13г.				
Исполнит		Лиманский А.И.			03.13г.	Схема трубопроводов теплосети отопления и вентиляции существующей котельной МДОУ СОШ №10 ст. Новощербиновская.	ООО "Проектный институт территориального планирования" г.Краснодар		
Н. контр.					03.13г.				

Формат А4

Схема трубопроводов теплосети отопления и вентиляции проектируемой котельной № 2 ст. Новощербиновская. Расчетный срок строитнльства 2030 год.

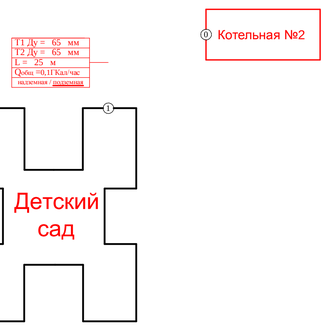

Взам. инв. № | Подп. и дата | Инв. № подл.

Изм.	Кол.уч.	Лист	№ док.	Подпись	Дата			
					2013	Муниципальный контракт № 0118300020711000003 от 22 ноября 2011 года		
						Программа комплексного развития инфраструктуры ст. Новощербиновская, Щербиновского района Краснодарского края.		
ГИП		Осадчая Н.И.			03.13г.	Наружные тепловые сети	Стадия	Лист	Листов
Нач. отд.		Зиненко В.Ю.			03.13г.			9	
Вед.спец.		Скрипник В.В.			03.13г.				
Исполнит		Лиманский А.И.			03.13г.	Схема трубопроводов теплосети отопления и вентиляции проектируемой котельной № 2 ст. Новощербиновская. Расчетный срок строительства 2030 год.	ООО "Проектный институт территориального планирования" г.Краснодар		
Н. контр.					03.13г.				

Формат А4

Схема трубопроводов теплосети отопления и вентиляции существующей котельной МБУЗ ЦРБ.

Взам. инв. № | Подп. и дата | Инв. № подл.

Изм.	Кол.уч.	Лист	№ док.	Подпись	Дата			
					2013	Муниципальный контракт № 0118300020711000003 от 22 ноября 2011 года		
						Программа комплексного развития инфраструктуры ст. Новощербиновская, Щербиновского района Краснодарского края.		
ГИП		Осадчая Н.И.			03.13г.	Наружные тепловые сети	Стадия	Лист	Листов
Нач. отд.		Зиненко В.Ю.			03.13г.			5	
Вед.спец.		Скрипник В.В.			03.13г.				
Исполнит		Лиманский А.И.			03.13г.	Схема трубопроводов теплосети отопления и вентиляции существующей котельной МБУЗ ЦРБ ст. Новощербиновская, Ленина,2.	ООО "Проектный институт территориального планирования" г.Краснодар		
Н. контр.					03.13г.				

Формат А4

Схема трубопроводов теплосети отопления и вентиляции существующей котельной ДОУ №11, ст. Новощербиновская.

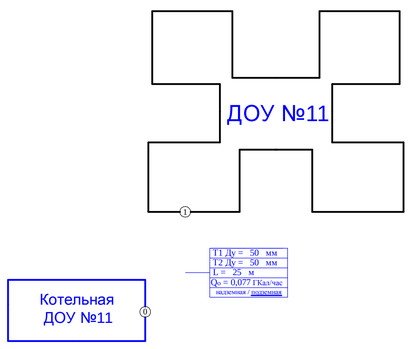

Взам. инв. № | Подп. и дата | Инв. № подл.

Изм.	Кол.уч.	Лист	№ док.	Подпись	Дата			
					2013	Муниципальный контракт № 0118300020711000003 от 22 ноября 2011 года		
						Программа комплексного развития инфраструктуры ст. Новощербиновская, Щербиновского района Краснодарского края.		
ГИП		Осадчая Н.И.			03.13г.	Наружные тепловые сети	Стадия	Лист	Листов
Нач. отд.		Зиненко В.Ю.			03.13г.			3	
Вед.спец.		Скрипник В.В.			03.13г.				
Исполнит		Лиманский А.И.			03.13г.	Схема трубопроводов теплосети отопления и вентиляции существующей котельной ДОУ №11 ст. Новощербиновская.	ООО "Проектный институт территориального планирования" г.Краснодар		
Н. контр.					03.13г.				

Формат А4

Схема трубопроводов теплосети отопления и вентиляции проектируемой котельной МБУЗ ЦРБ ст. Новощербиновская. Расчетный срок строитнльства 2020 год.

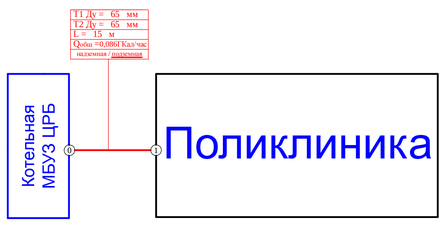

Взам. инв. № | Подп. и дата | Инв. № подл.

Изм.	Кол.уч.	Лист	№ док.	Подпись	Дата			
					2013	Муниципальный контракт № 0118300020711000003 от 22 ноября 2011 года		
						Программа комплексного развития инфраструктуры ст. Новощербиновская, Щербиновского района Краснодарского края.		
ГИП		Осадчая Н.И.			03.13г.	Наружные тепловые сети	Стадия	Лист	Листов
Нач. отд.		Зиненко В.Ю.			03.13г.			10	
Вед.спец.		Скрипник В.В.			03.13г.				
Исполнит		Лиманский А.И.			03.13г.	Схема трубопроводов теплосети отопления и вентиляции проектируемой котельной МБУЗ ЦРБ ст. Новощербиновская. Расчетный срок строительства 2020 год.	ООО "Проектный институт территориального планирования" г.Краснодар		
Н. контр.					03.13г.				

Формат А4

Схема трубопроводов теплосети отопления и вентиляции существующей котельной МБДОУ №12.

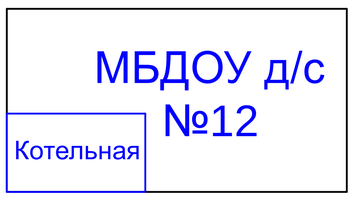

Взам. инв. № | Подп. и дата | Инв. № подл.

Изм.	Кол.уч.	Лист	№ док.	Подпись	Дата			
					2013	Муниципальный контракт № 0118300020711000003 от 22 ноября 2011 года		
						Программа комплексного развития инфраструктуры ст. Новощербиновская, Щербиновского района Краснодарского края.		
ГИП		Осадчая Н.И.			03.13г.	Наружные тепловые сети	Стадия	Лист	Листов
Нач. отд.		Зиненко В.Ю.			03.13г.			6	
Вед.спец.		Скрипник В.В.			03.13г.				
Исполнит		Лиманский А.И.			03.13г.	Схема трубопроводов теплосети отопления и вентиляции существующей котельной МБДОУ №12 ст. Новощербиновская.	ООО "Проектный институт территориального планирования" г.Краснодар		
Н. контр.					03.13г.				

Формат А4

Схема трубопроводов теплосети отопления и вентиляции существующей котельной МБДОУ №3.

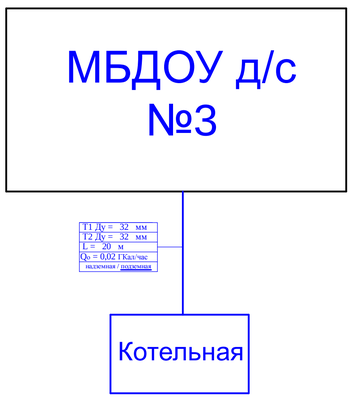

Взам. инв. № | Подп. и дата | Инв. № подл.

Изм.	Кол.уч.	Лист	№ док.	Подпись	Дата			
					2013	Муниципальный контракт № 0118300020711000003 от 22 ноября 2011 года		
						Программа комплексного развития инфраструктуры ст. Новощербиновская, Щербиновского района Краснодарского края.		
ГИП		Осадчая Н.И.			03.13г.	Наружные тепловые сети	Стадия	Лист	Листов
Нач. отд.		Зиненко В.Ю.			03.13г.			7	
Вед.спец.		Скрипник В.В.			03.13г.				
Исполнит		Лиманский А.И.			03.13г.	Схема трубопроводов теплосети отопления и вентиляции существующей котельной МБДОУ №3 ст. Новощербиновская.	ООО "Проектный институт территориального планирования" г.Краснодар		
Н. контр.					03.13г.				

Формат А4